MK−2型+5−1型

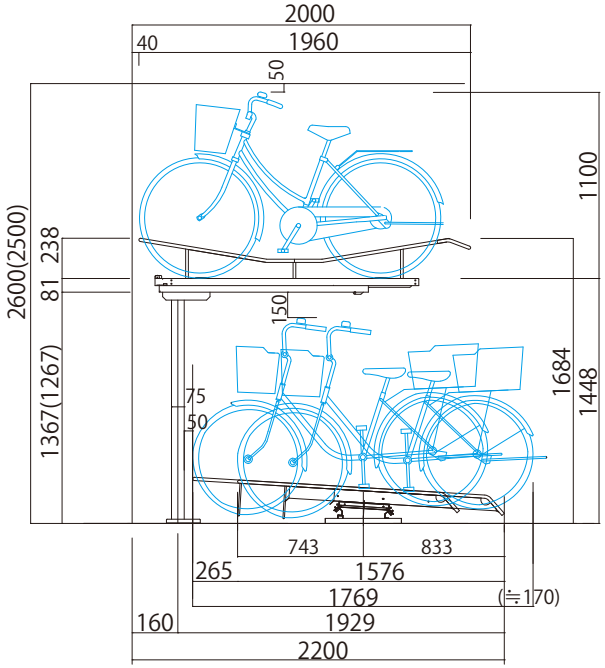

MK−2型+5−2型

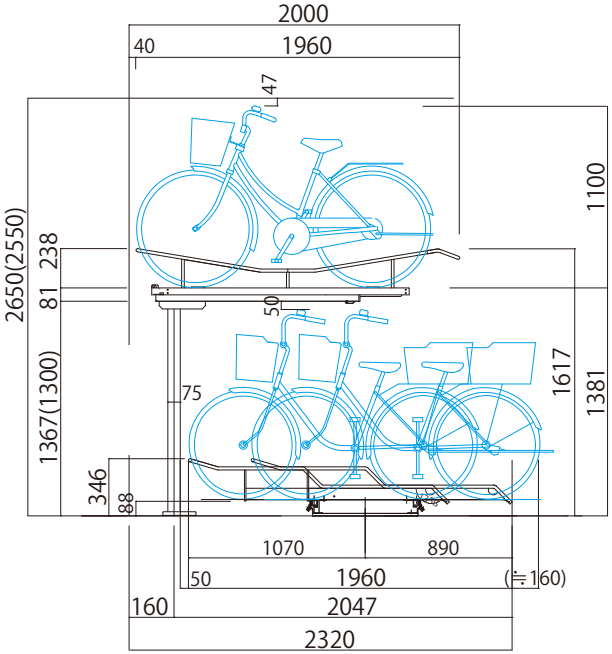

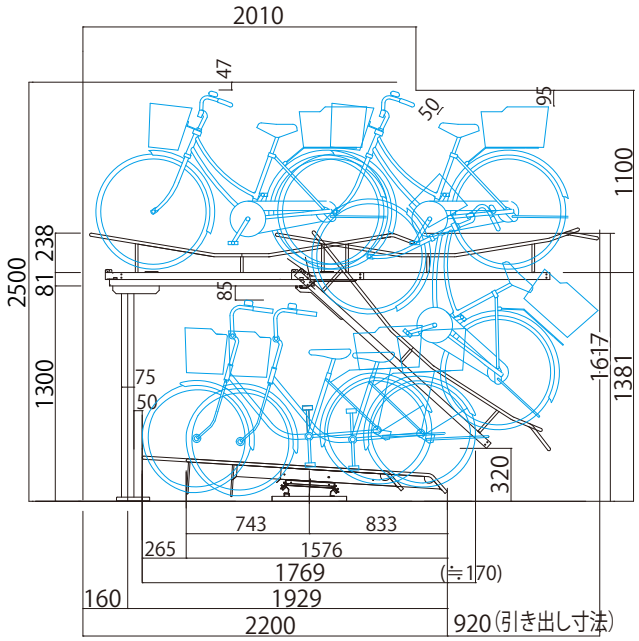

MK−2S型+5−1型

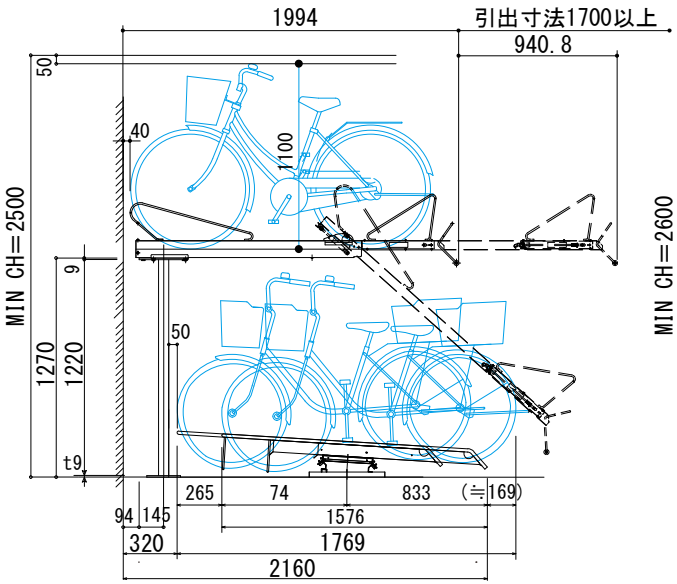

MK−2S型+5−2型

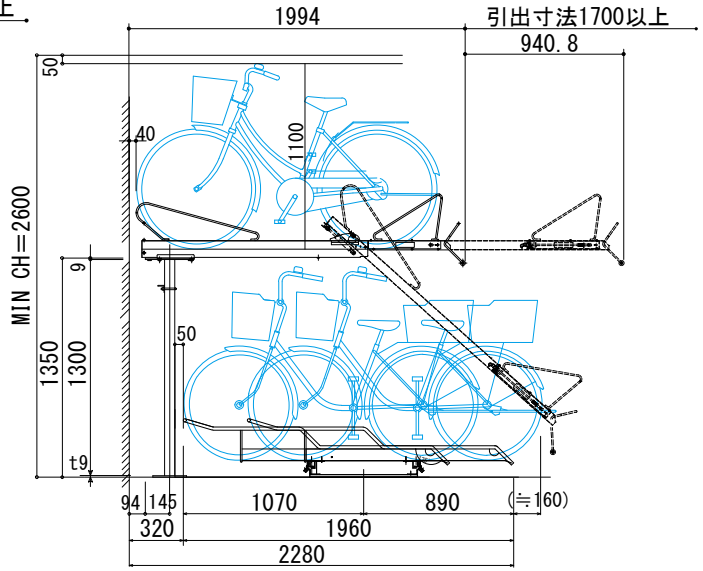

二段式ラック(MK−2型)(MK−2S型) ガスシリンダー方式　仕　様		
配置角度		90°配置(標準)
配列ピッチ		450mm(標準)
対象自転車		自転車　22〜27インチ(上下段)
所要天井高さ		2500mm以上
仕様	MK−2型	上段:ZAM鋼板(シルバー)(22kgまで)
	MK−2S型	上段:(ライトホワイト)粉体塗装(25kgまで)
	MK−5−1型	下段:ZAM鋼板(シルバー)(30kgまで)
	MK−5−2型	下段:ZAM鋼板(シルバー)(40kgまで)
打込アンカー		上段 M12−70、下段 M10−60
ハンドル幅		600mm以下
タイヤ幅		上段55mm・下段55mm